Молниезащита "Jupiter"

Монтажная инструкция

Содержание

Комплект молниезащиты для дома без дымохода 2
Комплект молниезащиты для дома с дымоходом 3
Этап 1. Кровля 4
Этап 2. Фасад 6
Этап 3. Заземление 8
Порядок монтажа комплекта вертикального заземлителя NE1104 9
Обслуживание и уход 10
Хранение, упаковка и транспортировка 10
Гарантии изготовителя 10

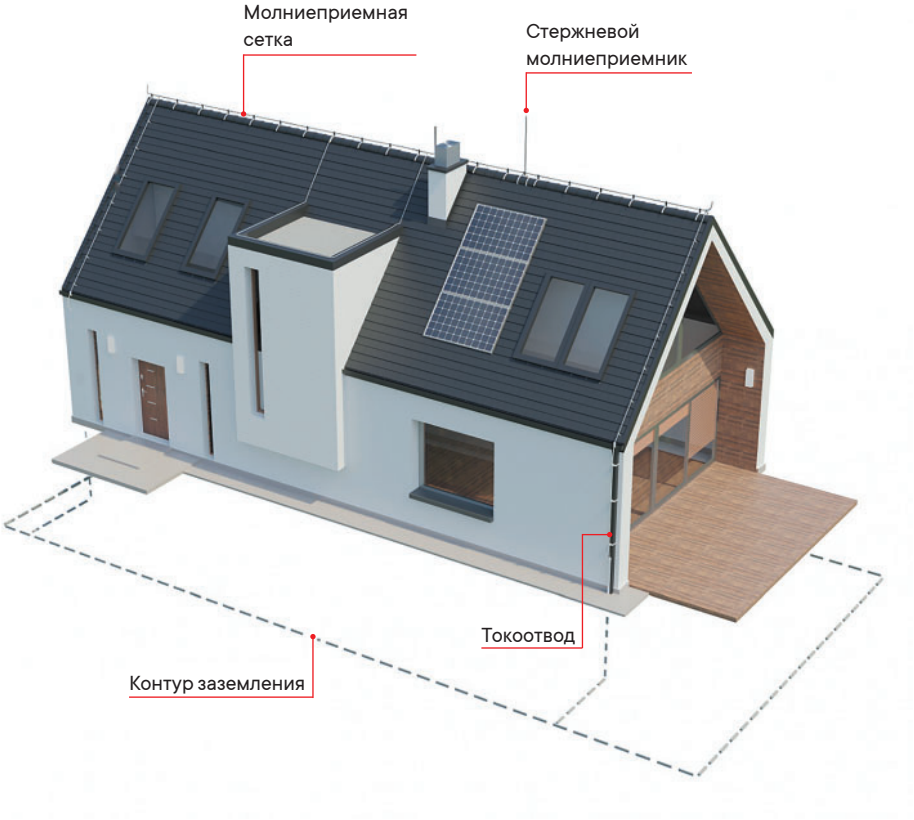

Комплект молниезащиты для дома без дымохода

	Наименование	Комплектация	Код
	Пруток 8 мм горячеоцинкованный	55 м	NC100855
	Соединитель универсальный	16 шт.	NG3103
	Зажим параллельный D8–10 мм	3 шт.	NG3108
	Зажим коньковый регулируемый с пластиковым держателем	8 шт.	ND2204
	Держатель пластиковый под черепицу 330 мм	20 шт.	ND2214
	Молниеприемник коньковый с угловым зажимом, 1500 мм	2 шт.	NL5150
	Держатель фасадный 100 мм	25 шт.	ND2307
	Соединитель пруток – полоса 57x80 мм	4 шт.	NG3101
	Полоса 40x4 мм горячеоцинкованная	38 м	NC2444
	Комплект вертикального заземлителя 3 м D16 мм (2x1500 мм)	3 шт.	NE1104
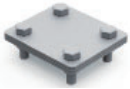	Соединитель полоса – полоса 80x70 мм	1 шт.	NG3105
	Лента антикоррозионная	1 шт.	NA1001

Комплект молниезащиты для дома с дымоходом

	Наименование	Комплектация	Код
	Пруток 8 мм горячеоцинкованный	55 м	NC100855
	Соединитель универсальный	16 шт.	NG3103
	Зажим параллельный D8–10 мм	3 шт.	NG3108
	Зажим коньковый регулируемый с пластиковым держателем	8 шт.	ND2204
	Держатель пластиковый под черепицу 330 мм	20 шт.	ND2214
	Молниеприемник с держателями 1500 мм	1 шт.	NL7150
	Держатель фасадный 100 мм	25 шт.	ND2307
	Соединитель пруток – полоса 57x80 мм	4 шт.	NG3101
	Полоса 40x4 мм горячеоцинкованная	38 м	NC2444
	Комплект вертикального заземлителя 3 м D16 мм (2x1500 мм)	3 шт.	NE1104
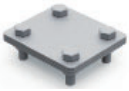	Соединитель полоса – полоса 80x70 мм	1 шт.	NG3105
	Лента антикоррозионная	1 шт.	NA1001

Этап 1. Кровля

Для крыши без дымохода в первую очередь устанавливаются молниеприемники NL5150 – каждый из них крепится к коньку без использования метизов. При необходимости они могут быть дополнительно закреплены на коньке при помощи саморезов. Молниеприемники укомплектованы специальными соединителями для прутка. Пруток NC1008 выступает в роли токоотвода – его необходимо кратчайшим путем и с минимальным количеством изгибов подвести к заземлителю. Зона защиты таких молниеприемников – конус, вершина которого находится на высоте 1275 мм, а диаметр составляет 1,8 метров.
Все, что находится в зоне этого конуса, защищено от прямого удара молнии с надежностью 90%, согласно российским нормативам.

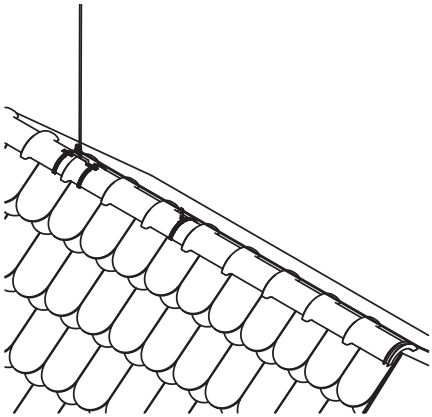

Для крыши с дымоходом в первую очередь на боковую стенку дымохода устанавливается молниеприемник NL7150 – он крепится к стене при помощи входящих в комплект держателей. Дюбели также включены в комплект, под них необходимо просверлить два отверстия диаметром 12 мм.
Молниеприемники укомплектованы специальными соединителями для прутка. Пруток NC100855 выступает в роли токоотвода – его необходимо кратчайшим путем и с минимальным количеством изгибов подвести к заземлителю.

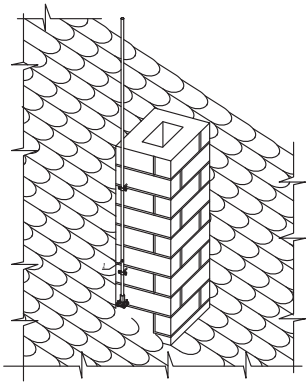

Для того, чтобы закрепить пруток на коньке крыши, используются коньковые держатели ND2204 (возможен монтаж без использования саморезов).

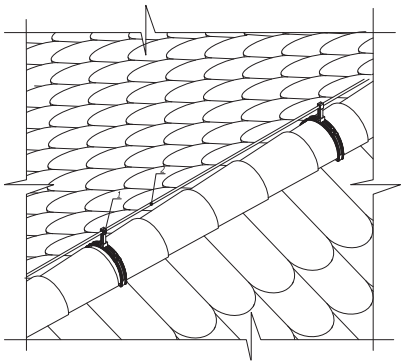

Для фиксации прутка на крыше из черепицы используются держатели ND2214, монтаж возможен двумя способами:

- отогнуть язычок держателя на 45° и завести под черепицу;
- применить кровельные саморезы.

Пруток крепится путем зажатия язычка ручным инструментом.

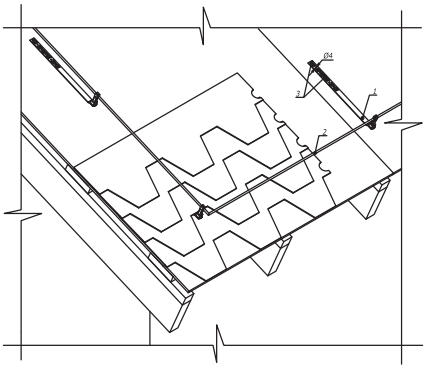

Этап 2. Фасад

Опуск прутка по фасаду дома осуществляется при помощи фасадных держателей ND2307. Они уже укомплектованы нейлоновыми дюбелями, под них необходимо сделать в фасаде отверстия диаметром 10 мм и глубиной 50 мм. Держатели вкручиваются в дюбели вручную.

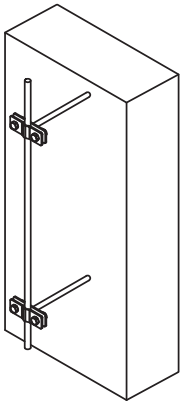

При необходимости соединения отрезков прутка между собой используются болтовые соединители NG3103 и NG3108. Первый соединитель позволяет соединить проводники под произвольным углом, а второй соединяет параллельно идущие проводники.

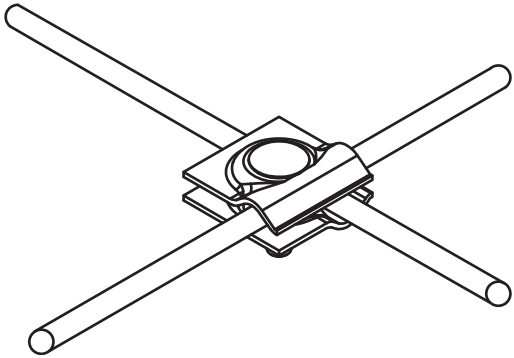

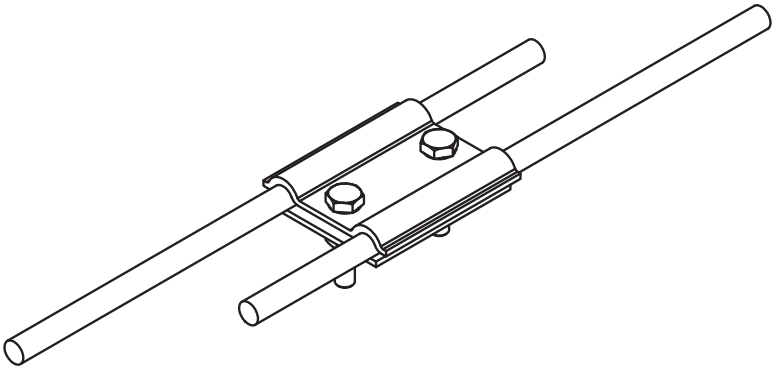

Этап 3. Заземление

Контур заземления строится следующим образом: по периметру здания, на расстоянии не менее 1 метра от фундамента по горизонтали и не менее 0,5 метра от поверхности земли по вертикали, прокладывается стальная полоса сечением 40x4 мм (NC2444).

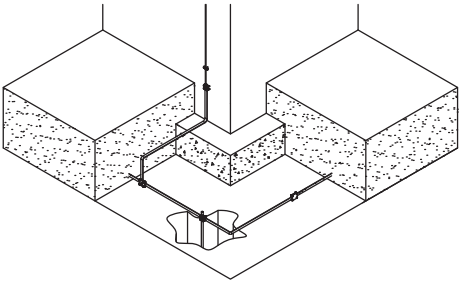

Для уменьшения сопротивления растеканию тока молнии горизонтальный контур дополняется тремя вертикальными заземлителями из горячеоцинкованной стали (NE1104). Расстояние между ними должно составлять не менее 3 метров.

Комплекты вертикальных заземлителей NE1104 включают в себя стержни заземления, заостренный наконечник, соединитель проводника, муфты для соединения стержней, а также винт для заглубления. Монтаж осуществляется вручную, либо при помощи электроинструмента. В случае использования перфораторов или отбойных молотков монтаж можно осуществить при помощи насадки NE1410 (для системы SDS-max насадка приобретается отдельно).
Вертикальные заземлители крепятся к контуру заземления с помощью болтового соединителя. Заземлители предпочтительно располагать в месте опусков токоотводов и по углам здания.

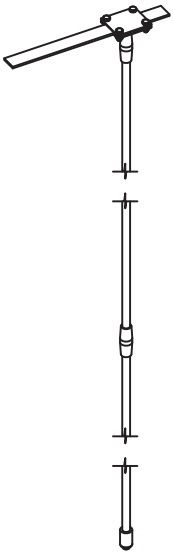

В случае грунтов с большим удельным сопротивлением могут потребоваться более длинные вертикальные заземлители. Их можно собрать, наращивая комплекты дополнительными стержнями (NE1202). Общее сопротивление контура заземления для молниезащиты не должно превышать 20 Ом.

Для того, чтобы подсоединить контур заземления к опуску токоотвода, необходимо под землей подвести полосу к зданию, вывести ее на высоту около 50 см вдоль стены, и на этой высоте соединить с прутком при помощи соединителя NG3101. Отрезки полосы соединяются между собой при помощи соединителя полоса-полоса NG3105.

Для предотвращения коррозии на стыке сред место входа полосы в землю рекомендуется обмотать антикоррозионной лентой NA1001. 10–15 см под землей и столько же над землей должны быть обмотаны лентой.

Порядок монтажа комплекта вертикального заземлителя NE1104

Обслуживание и уход

Все прикручиваемые части мачты необходимо законсервировать при помощи смазки техническим вазелином.

Хранение, упаковка и транспортировка

Элементы комплекта должны храниться в таре изготовителя.
Хранение в упакованном состоянии допускается в оборудованных складских помещениях при относительной влажности воздуха не выше 75% и отсутствии паров кислот и щелочей.
Комплектующие молниезащиты в упакованном виде может транспортироваться любим видом транспорта.

Гарантии изготовителя

Гарантийный срок системы молниезащиты и заземления "Jupiter" составляет 3 года с даты покупки.

8 800 250 52 63
support@dkc.ru

@dkccompany

Мобильный каталог
DKC Mobile